ПАСПОРТ, ТЕХНИЧЕСКОЕ ОПИСАНИЕ И ИНСТРУКЦИЯ ПО ЭКСПЛУАТАЦИИ

GWS

Задвижка чугунная, с обрезиненным клином F4

1. Назначение и применение:

Чугунные фланцевые задвижки «GWS» предназначены для использования в качестве запорного устройства в системах:

- водоснабжения;
- отопления;
- охлаждения;
- водоотведения;
- вентиляции;
- ирригации.

Задвижка может применяться как в наземных, так и подземных системах, в основном в горизонтально расположенных трубопроводах.

Задвижка GWS с обрезиненным клином имеет диск, который полностью покрыт резиной высокого качества.

Задвижка сконструирована по передовым технологиям с простым управлением, имеет полный и гладкий проход, не подвержена засорению и коррозии.

2. Технические характеристики:

T°C - 20°C до +120°C

PN - 1.0 /1.6 MPa

Диапазон применяемых диаметров (дименсия)-**DN40-DN600[мм]**

Макс. скорость течения рабочего тела: **- жидкое до 4[м/с]**

-газовое до 30[м/с]

Класс герметичности **«А» по ГОСТ 9544-93**

Особенности:

- Инновационный дизайн задвижки позволяет сократить (уменьшить) крутящий момент и увеличить износостойкость.
-Корпус и его крышка изготовлены из высококачественного ковкого чугуна.
-Диск с нейлоновым износостойким покрытием сконструирован таким образом, что обеспечивает плавную его работу, а также позволяет уменьшить усилия, прилагаемые при его закрытии/открытии.
- Стальной шпиндель обеспечивает более надежную работу при наименьшем движении его составляющих (компонентов).
- Диск покрыт высококачественной резиной, что удовлетворяет международным стандартам питьевой воды.
- качественная и высоко технологическая резина диска, имеет высокие уплотнительные и эластичные свойства, обеспечивая его безупречную работу.
- Три 0-ринг кольца уплотнения штока предназначены для предотвращения протечки штока и могут заменяться двумя другими 0-ринг кольцами уплотнения без демонтажа задвижки из трубопровода.
-С внутренней и наружной стороны задвижка покрыта эпоксидным смолистым порошком для того, чтобы увеличить срок ее эксплуатации.
- Производственные стандарты соответствуют европейски стандартам качества BS EN 1074, BS 5163, DIN 3352, GB/T17241.6
-Фланцы соответствуют следующим стандартам: BS EN 558-1, DIN 3202, GB 12221

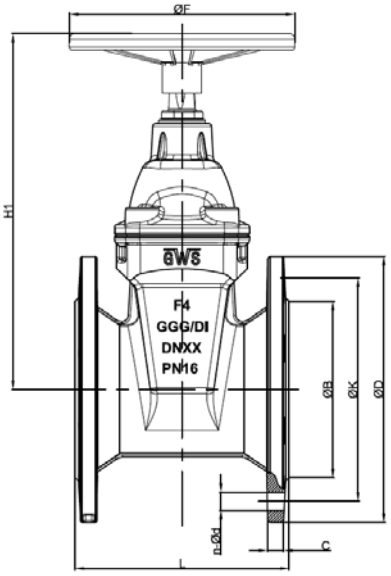

3. Размеры и вес:

DN	Модель	L F4	H1	ØB	ØD PN10 PN16	ØK PN10 N16	n-Ød PN10 PN16	C PN10 PN16	ØF	Вес кг
50	G4HT-0050	150	247	95	165	125	4-Ø19	18	175	8.3
65	G4HT-0065	170	270	116	185	145	4-Ø19	18	175	10.85
80	G4HT-0080	180	298	132	200	160	8-Ø19	18	200	12.55
100	G4HT-0100	190	319	156	220	180	8-Ø19	18	250	18.40
125	G4HT-0125	200	400	170	250	210	8-Ø19	18	280	23,6
150	G4HT-0150	210	415	211	285	240	8-Ø23	18	280	31.1
200	G4HT-0200	230	521	260	340	295	8-Ø23 12-Ø28	18	350	57/40
250	G4HT-0250	250	614	320	400	355	12-Ø23 12-Ø28	19	350	82.80
300	G4HT-0300	270	655	370	445	400	12-Ø23 12-Ø28	24,5	350	104.0
400	G4HT-0400	310	970	480	505	460	16 – Ø23	24,5	450	258
450	G4HT-0450	330	1025	530	640	565	20 – Ø28	30	500	320
500	G4HT-0500	350	1153	582	715	620	20 – Ø28	31,5	500	380,4
600	G4HT-0600	390	1310	682	780	725	20 – Ø31	30	500	500,4

Приводные моменты в начале и в конце открывания

DN [mm]	40	50	65	80	100	125	150
Mmax [Nm]	55		80			100	

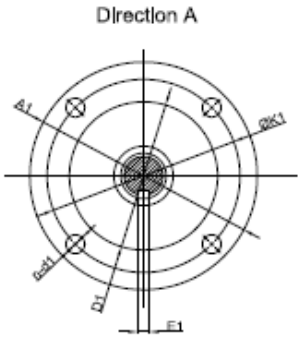

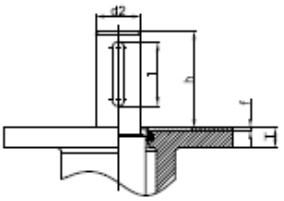

Top Flange (Gland) Standard ISO 5210										
DN	ØA1	ØK1	ØD1	n-Ød1	E1	d2	l	h	f	t
450	175	140	100	4 - Ø18	8	30	45	45	4	22
500/600	210	165	130	4 – Ø22	12	40	60	60	5	25

Управление задвижкой: в основном варианте направление закрывания задвижки соответствует движению по часовой стрелке (вправо). По специальному заказу направление закрывания может быть противоположным.

Присоединительные фланцы выполнены согласно норме PN-EN 1092-2: 1999 в размерах, соответствующих принятым номинальным давлениям.

4. Конструкция задвижки:

Задвижки DN 450-600

Задвижки чугунные «GWS», с обрезиненным клином, имеют гладкий проход в корпусе, неподвижный стержень, о-ринговое уплотнение стержня помещено в крышке головочного типа. Проведение стержня происходит через втулку в шейке крышки и уплотняющую пробку. Уплотнение стержня обеспечено уплотняющим комплексом пробки, состоящим из системы уплотняющих колец с круговым сечением / О-ринг /. Запорным элементом задвижки является чугунный клин, полностью покрытый резиной с заменяемой гайкой стержня, помещенной в проеме клина. Стержень имеет упорный фланец монтированный способом обжимки. Снизу фланец стержня опирается на подошве гнезда головки через втулку, являющуюся уплотненным подшипником. Чтобы пробка не выкручивалась, над фланцом она оснащена упругим проволочным кольцом. Крышка и корпус соединены с помощью винтов с цилиндрическими головками и шестиугольными гнездами, утопленными в крышку и защищенными парафиновой массой. Уплотнение между корпусом и крышкой сделано из профильной резиновой прокладки, охватывающей заодно и винты, что предохраняет от протекания в пространстве их прохода.

Все внутренние и внешние чугунные поверхности задвижки покрыты порошковой эпоксидной краской.

Стержень может приводиться в движение ручным способом с помощью маховика, или – в случае задвижек помещенных под землей, - через колпак и корпус до задвижек с применением ключа типа «Т».

5. Устройство и материалы :

№	Наименование	Материал	Стандарты
1	Корпус	Ковкий чугун	EN GJS 500-7
2	Гайка клина	Медный сплав	EN 12165 Армированная латунь/Бронза
3	Шпиндель	Нержавеющая сталь	AISI 420/AISI 431
4	Прокладка (сальник)	Резина	NBR
5	Кожух (крышка)	Ковкий чугун	EN GJS 500-7
6	U-ринг	Резина	NBR
7	О-ринг	Резина	NBR
8	Втулка	Пластик	
9	О-ринг	Резина	NBR
10	Пылеочиститель (грязеочиститель)	Резина	NBR
11	Штурвал	Commercial Steel(CS)/Ковкий чугун	Commercial
12	Шайба	Commercial Steel (CS)	Commercial
13	Шестиугольный болт	Commercial Steel (CS)	Commercial
14	Колпак (наконечник)	Ковкий чугун	EN GJS 500-7
15	Внутренний шестиугольный болт	Commercial Steel (CS)	Commercial
16	Сальник	Ковкий чугун	EN GJS 500-7
17	Клиновая прокладка	Резина	EPDM
18	Направляющая клина	Пластик	Nylon 66
19	Клин	Ковкий чугун	EN GJS 500-7
20	Внутренний шестиугольный болт	Commercial Steel (CS)	Commercial

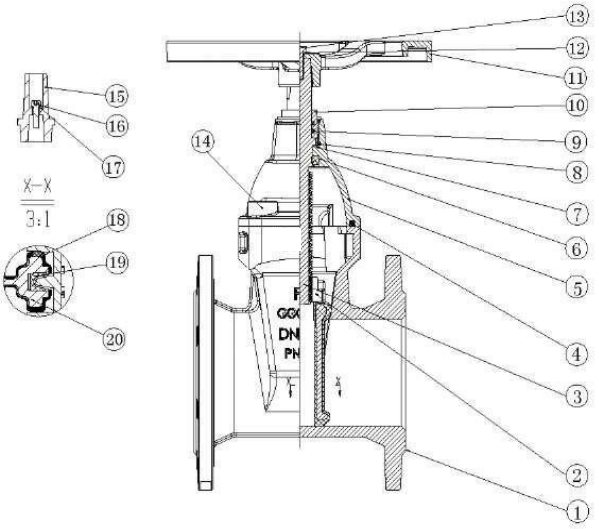

6. Нанесение маркировки на задвижку :

Тесты:
Гидравлический тест по стандартам BS/EN
Седло: 1.1 X Pn
Корпус: 1.5 X Pn

Корпуса задвижек имеют маркировку, расположенную на передней и задней стенке камеры корпуса, которые включают в себя следующие данные:
- фабричная марка производителя
- вид задвижки (определен номером нормы для изделия)
- номинальный диаметр
- номинальное давление
- вид материала корпуса

а также уступ для размещения идентификационного знака (напр. № серии)

7. Складирование:

Задвижки следует хранить в крытых помещениях.

8. Транспортирование:

Задвижки следует транспортировать крытыми транспортными средствами

9. Указания по монтажу:

Фланцевые запорные задвижки можно монтировать в подземных или наземных трубопроводах, на вертикальных или горизонтальных установках. Данные изделия приспособлены к монтажу между фланцами трубопровода, размеры которых соответствуют фланцам задвижек. Во время монтажа необходимо обратить внимание, чтобы выполняемая установка не подвергала арматуру (задвижку) изгибающим или растягивающим напряжениям, вытекающим из нагружения их массой не зафиксированного трубопровода. Смонтированная и отрегулированная производителем задвижка – готова к монтажу в системе. Всякого рода работы, связанные с демонтажем элементов задвижки, могут привести к потере её плотности.

10. Инструкция по монтажу:

Приступая к монтажу задвижки, следует ознакомиться с технической документацией, т.е. проверить предназначение для рабочих тел и параметры работы трубопровода, в котором она будет установлена.
Перед установкой задвижки трубопровод должен быть очищен от грязи, песка, окалины и других загрязнений.
Каждое изменение эксплуатационных условий требует консультации с производителем арматуры.
Приступая к монтажным работам, следует демонтировать защитные приспособления в главном проходе, проверить состояние задвижки и – в случае необходимости – тщательно промыть водой.
Способ монтажа задвижки и схема представлены на нижеследующем рисунке:

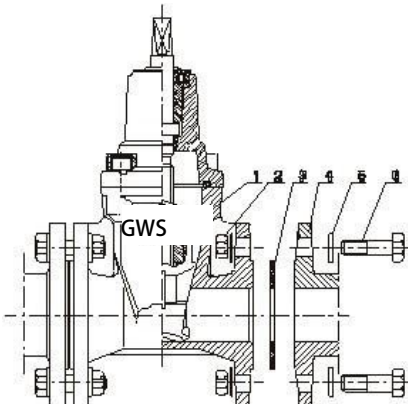

Положение задвижки

Рекомендуемое

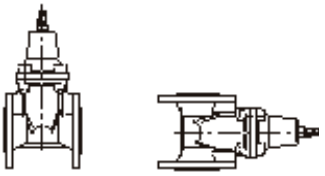

Недопустимое

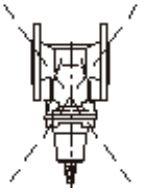

1.-задвижка, 2.-гайка, 3.-прокладка, 4.-фланец трубопровода, 5.-шайба, 6.-сборочный винт

11. Эксплуатация задвижки

Задвижку следует эксплуатировать согласно с требованиями, касающимися запорной арматуры, т.е. в положении "полностью открытый" или «полностью закрытый".

ЗАДВИЖКА НЕ ЯВЛЯЕТСЯ РЕГУЛИРУЮЩИМ ЭЛЕМЕНТОМ!

Работа задвижки в положении неполного открытия может стать причиной повреждения уплотнения.

Для обеспечения полной эксплуатационной способности, рекомендуется периодически (раз в год) изменить положение задвижек (от полного открытия до полного закрытия).

12. Гарантия:

На изделие, которое было смонтировано и эксплуатируется в соответствии с данным Паспортом оборудования, производитель дает **гарантию 10 лет**. Срок службы 50 лет.

При нарушении потребителем положений пунктов 9,10, 11 гарантия на данный товар не распространяется